Abmessungen
Abstützbasis
506-5.1

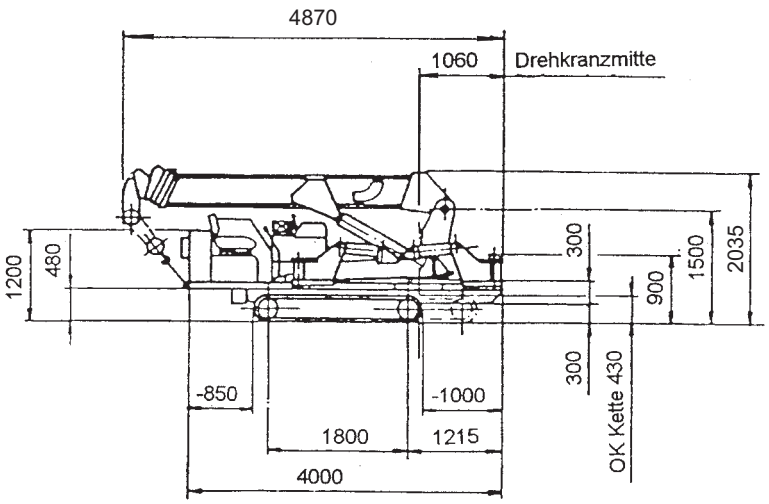

Fahrzeugbreite im Transportzustand: 1400 mm

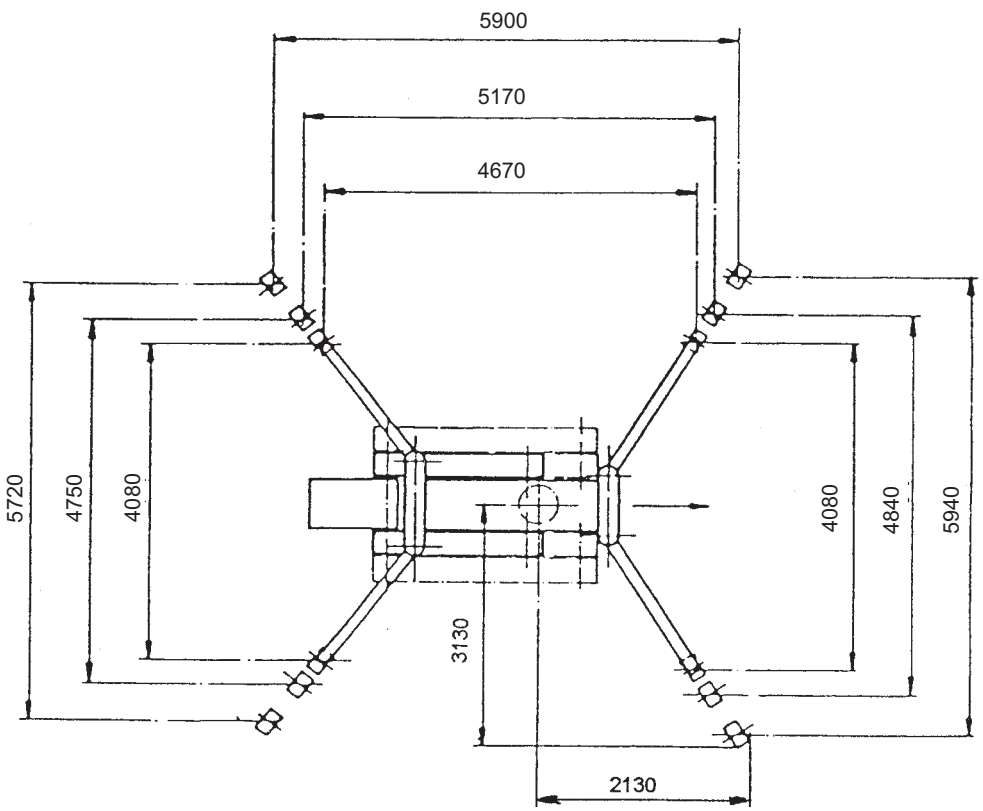

Maße in mm